	AÇO	POS	BIT (mm)	QUANT	COMPRIMENTO UNIT (cm)	COMPRIMENTO TOTAL (cm)
VB105						
	50A	1	8	2	250	500
	50A	2	8	2	260	520
	60B	3	4.2	14	70	980
VB110						
	50A	1	8	2	280	560
	50A	2	8	2	280	560
	60B	3	4.2	14	70	980
VB112						
	50A	1	8	2	280	560
	50A	2	8	2	280	560
	60B	3	4.2	15	70	1050
VB119						
	50A	1	8	2	210	420
	50A	2	8	2	210	420
	60B	3	4.2	10	70	700
VB125						
	50A	1	10	2	335	670
	50A	2	10	2	345	690
	60B	3	4.2	20	70	1400
VB134						
	50A	1	8	2	270	540
	50A	2	8	2	280	560
	60B	3	4.2	15	70	1050

RESUMO AÇO CA 50-60			
AÇO	BIT (mm)	COMPR (m)	PESO (kg)
60B	4.2	62	7
50A	8	52	21
50A	10	14	9
Peso Total	60B =		7 kg
Peso Total	50A =		29 kg

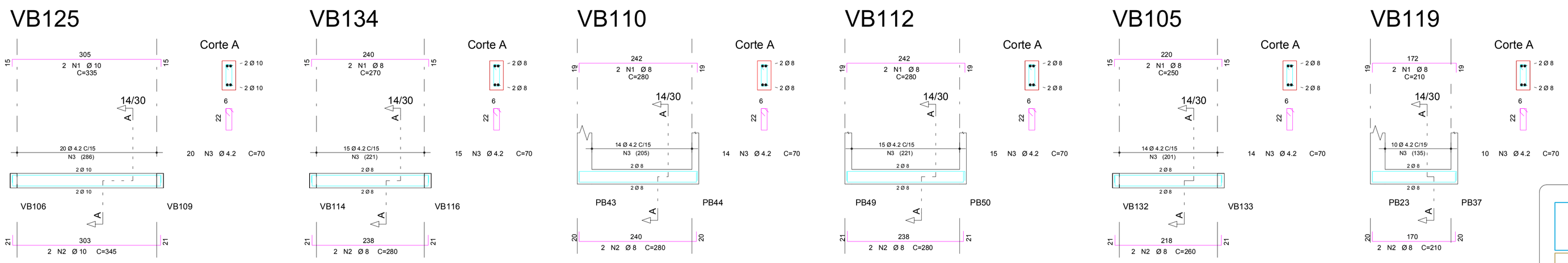

PROJESUL
Assessoria e Projetos Técnicos LTDA

PROJETO ESTRUTURAL

OBRA N.º 0001

CLIENTE
PREFEITURA MUNICIPAL DE MATINHOS

OBRA
UNIDADE DE PRONTO ATENDIMENTO 24H

DES. N.º 22/53

TITULO
VB105 / VB110 / VB112
VB119 / VB125 / VB134

CALCULISTA
MARCEL CASSANDRI ROMERO FARINHA
ENGENHEIRO CIVIL
CREA 127502/D-PR

PREFEITURA M. DE MATINHOS
CNPJ: 76.017.466/0001-61

REV. N.º 00

DATA 07/01/2014 | ESCALA | FCK 30MPa | DESENHO ENG MARCEL FARINHA